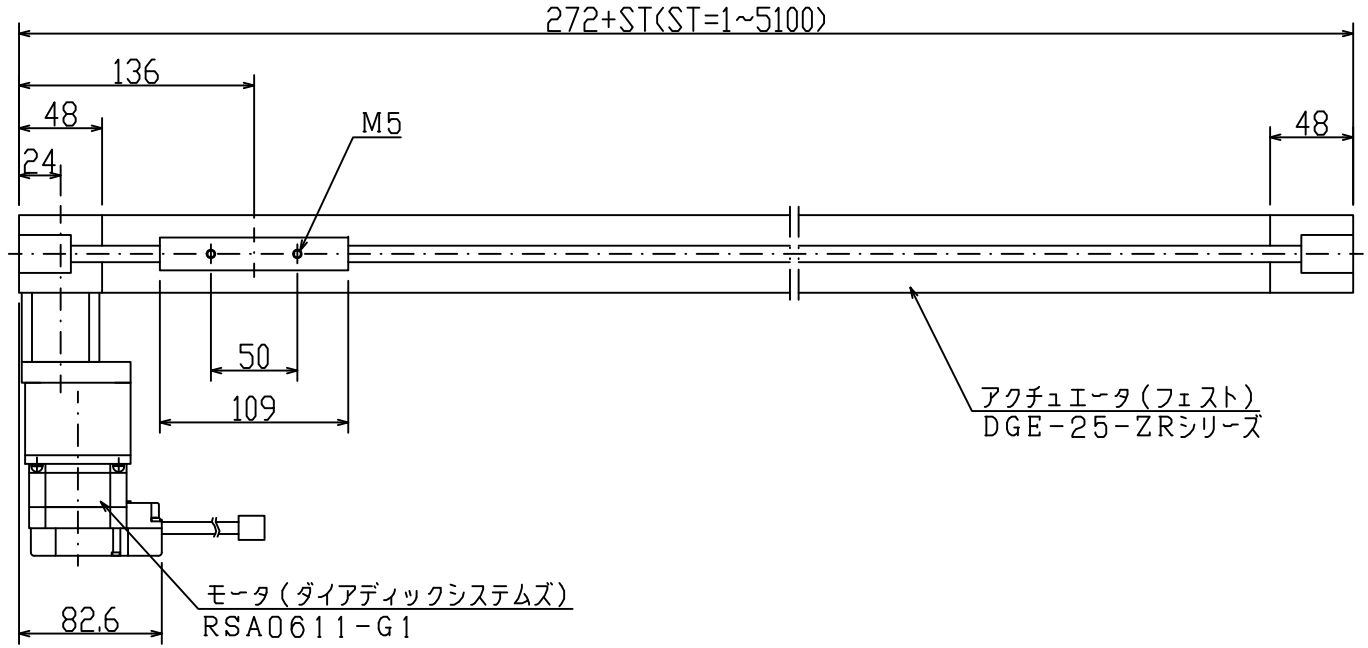

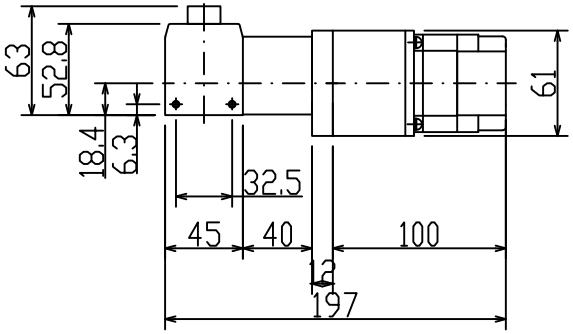

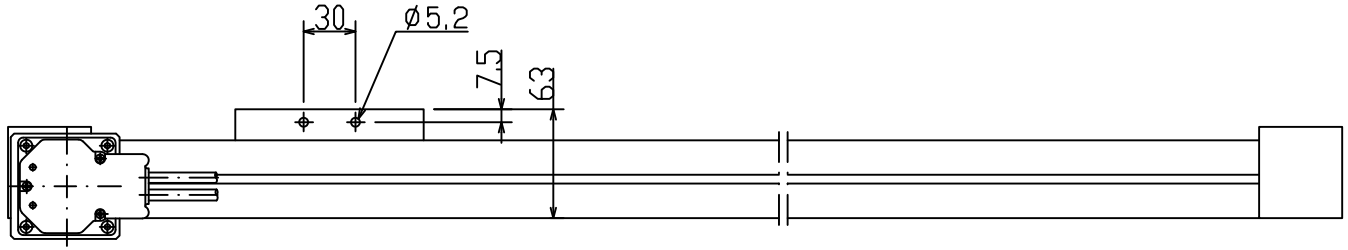

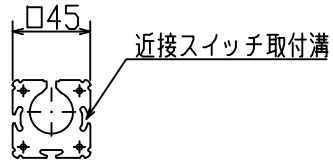

本体チューブ断面

REMARKS		REVISION B フート全員取付内容を削除	2010/12/18
PARTS CODE		DATE '05/05/28	QTY. ＊/ UNIT
MATERIAL＊＊	APPROVED	MACHINE 機種	ベルトドライブ
HEAT TREATMENT HRC ~	CHECKED / DRAWN 藤田	SUBJECT 名称	全体図
SURFACE TREATMENT ＊＊	DESIGN 藤田		
	SCALE 1/3	DRAWING NO. 図面番号	SCLL7-015-00